Maßstab 1:20

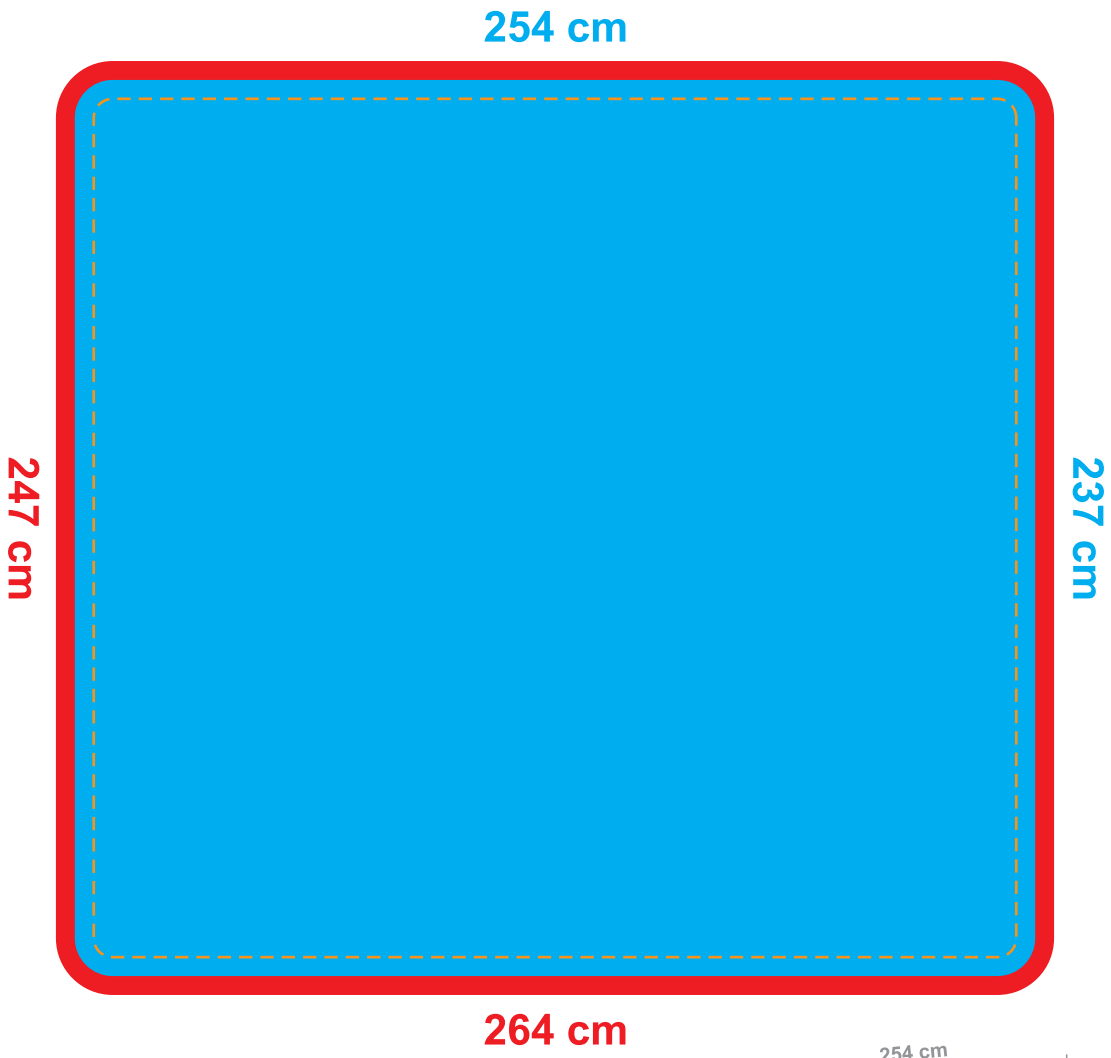

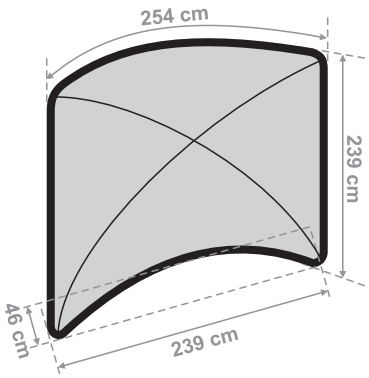

Die Schablonen beinhalten die Zugaben.

Was bedeuten die jeweiligen Farben:

- **Hauptdruckbereich**
- **Zugabe**
- **Alle wichtigen Elemente der Vorlage sollen nicht weniger als 5 cm von der Kante des Hauptdruckbereiches platziert werden**